Packintosh T30 取扱説明書

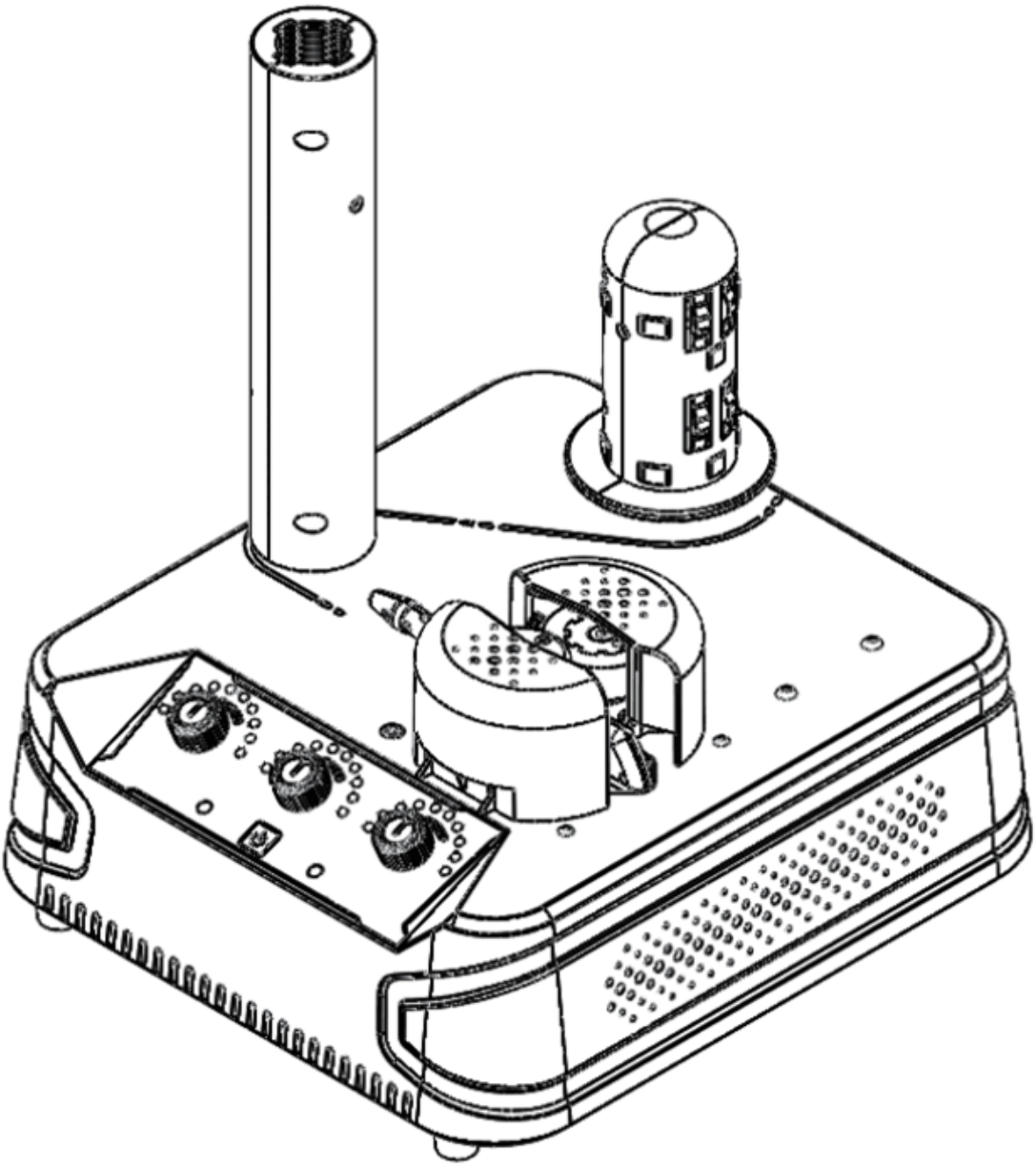

製品を設置・使用する前に取扱説明書をよく読み、大切に保管してください。

品番　01191030
JAN コード 4580417621006

1.0 この取扱説明書について

本書の目的は、本機の構成部品の場所を案内し、本機の操作と基本的なトラブルシューティングを習得していただくことです。
このカタログの内容は，PackintoshT30 に適用されます。

Packintosh は、わかりやすいボタン + ダイヤルのインターフェイスを採用した、シンプルで使いやすい緩衝材を簡単にコンパクトに製造することを目的とした機械です。本機 は重量 5KG 以下のコンパクトなサイズなのに底面の吸盤により転倒のリスクを防止し、温度、風量、速度の 3 種類 x 10 段階の調整が可能です。強力な風量で 400mm 幅のフィルムを最大速度
10m/min で対応できるため、業務用機器として小規模な工場、倉庫、店舗などでのコスト削減はもちろん圧倒的な工数削減・保管場所削減に貢献します。また、2 時間の連続運転で自動停止する機能を搭載し、機械の消耗を抑えるとともに、長時間のアイドリングストップによる事故を未然に防ぎます。

2.0 安全にお使いいただくための注意事項

2.1 安全に関する重要な注意事項

1. 本書の内容をよく読んで、十分に理解してください。

2. 正式に本体を起動する前に、以下のことを確認してください。
オペレーターは、機器に掲示されているすべての安全標識を良く読み御理解の上で使用を開始してください。 AC100V コンセントからタコ足配線などを行わず、電源が本機の要求 (最大 140W) を満たし、アースが確実に接続されていることを事前に確認してください。 (3.3 節「電気的条件」を参照)。
警告：アース接続が不適切な場合、感電する恐れがあり危険です。
警告：本機のカバーを取り外さないでください。本機のカバーを取り外すことができるのは、認定技術者または訓練を受けた専 門のサービス担当者のみです。
警告：機械に巻き込まれないようにご注意ください。フィルムを引っ張ったり、膨らませたり、シールしている間は、ローラーに指や髪、アクセサリー、衣服などを絶対に近づけないようにしてください。
警告：高温にご注意ください。シールローラーの表面に注意してください。高温のローラーは火傷の原因になることがありますので、触れないでください。

3. 本機を利用して製造されたフィルムは、本来の用途以外に使用しないでください。

4. 機器をメンテナンスする場合は必ず、次のことを確認してください。
本機の電源を OFF にした後、必ず電源プラグを抜いてください。
本機は、弊社の純正フィルムにのみ使用可能です。弊社純正品以外のサードパーティ製フィルムを使用し機械が故障した場合、保証対象外となります。

警告：本書の「9 ページ（4.0 メンテナンスと修理）」に記載されている作業を除き、Packintosh をお客様ご自身で修理・改造することは禁止されています。すべてのメンテナンス作業は、当社の代理店、正規販売店、または訓練を受けた専門家が行う必要があります。
警告：本書で指定された刃物交換作業を行うとき以外は、機械のカバーを開けないでくだ さい。

5. 定期的に機器の点検を行い、その内容を確認すること。
・部品の線材に傷、折れ、破断がないこと。
・駆動ローラーにフィルムのカスを残さない
・すべての制御および表示部品が異音なく動作可能であること。
警告：使用中、この取扱説明書の記述と異なる異常を発見した場合は、直ちに本体の電源を切り、電源プラグを抜いて、当社の技術サービス担当者に連絡してください。

6. 本機から発生する音について
Packintosh は、通常運転時の最大ノイズレベルが 85dB 以下です。環境騒音基準に適合していることをご確認ください。

7. 環境条件
保存温度：機械 0 ～ 43℃、フィルム 0 ～ 43℃
動作温度：機械 16 ～ 43℃、フィルム 16 ～ 43℃
警告：最適なシール効果を得るためには、上記の温度で純正フィルムを使用する必要があります。指定された温度で保管されていないフィルムは、トラブルの原因となることがあります。

8. 潜在的なリスク
Packintosh の大部分は保護カバーで覆われていますが、いくつかの部品は外部に露出しているので、取り扱いには注意が必要です。

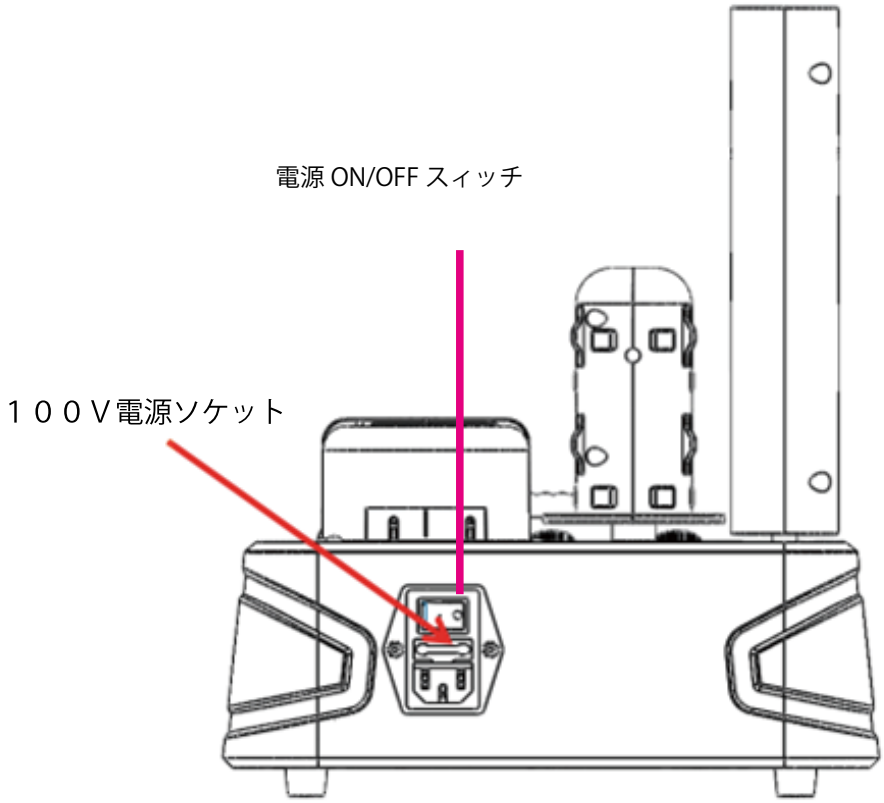

スピード調整ダイヤル

最大速度 10M までの間で 10 段階の速度調整が可能です。

風量調整ダイヤル

10 段階の調整でフィルムの内の空気圧を調整します。

シール温度調整ダイヤル

最大シール温度 130℃までの間で 10 段階の温度調整の調整が可能です。

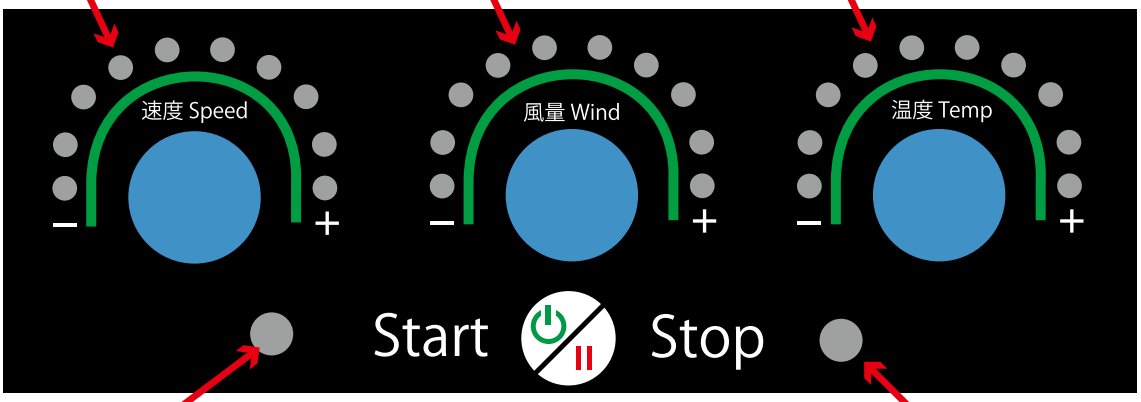

電源ランプ

電源スイッチを入れ、電源ランプが点灯しない場合は通電していないことを示します。

動作ランプ

スタートボタンを押すと点滅を開始し、設定された温度まで加熱されたことを表示します

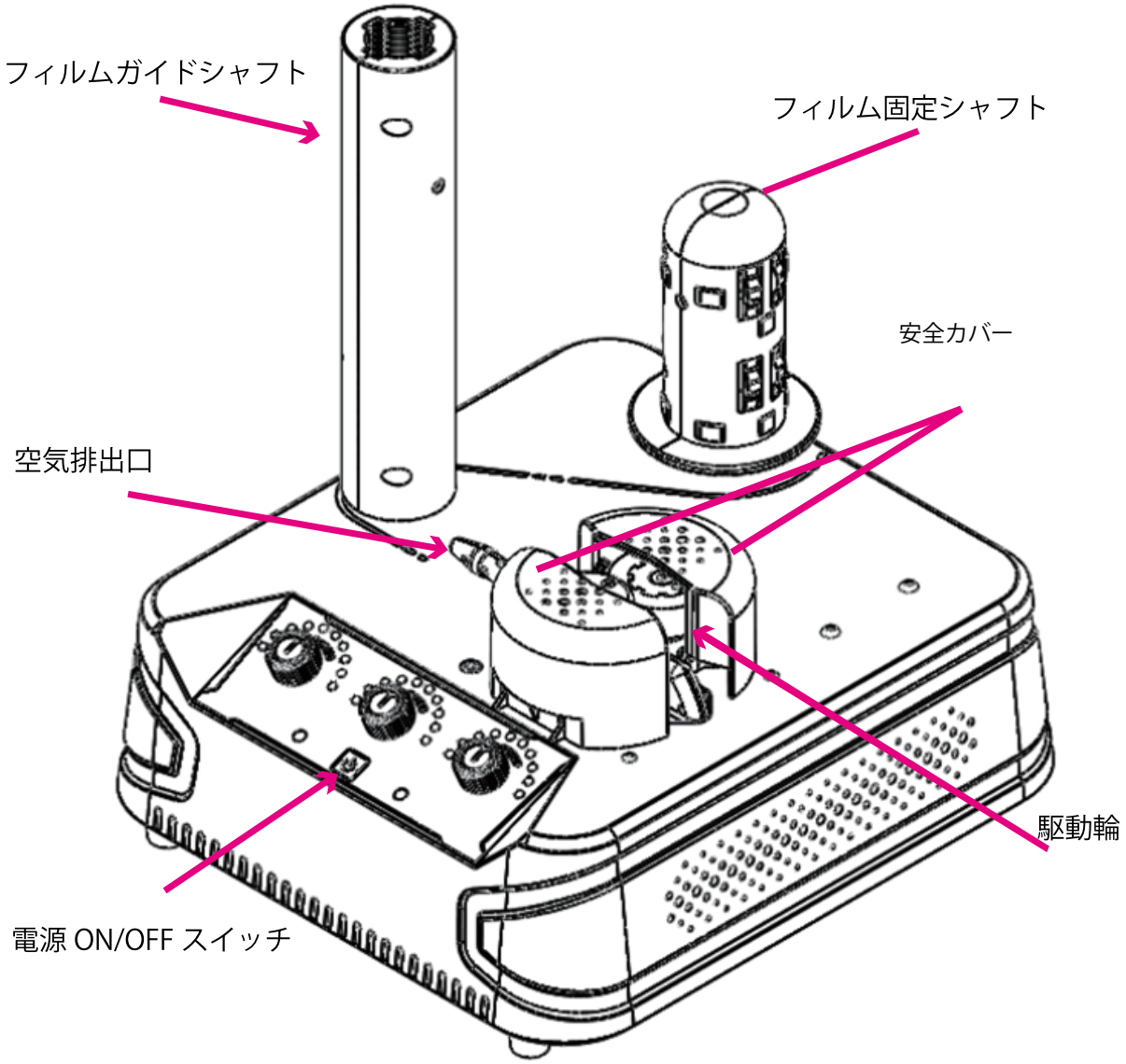
フィルムガイドシャフト
フィルム固定シャフト
安全カバー
空気排出口
駆動輪
電源 ON/OFF スイッチ

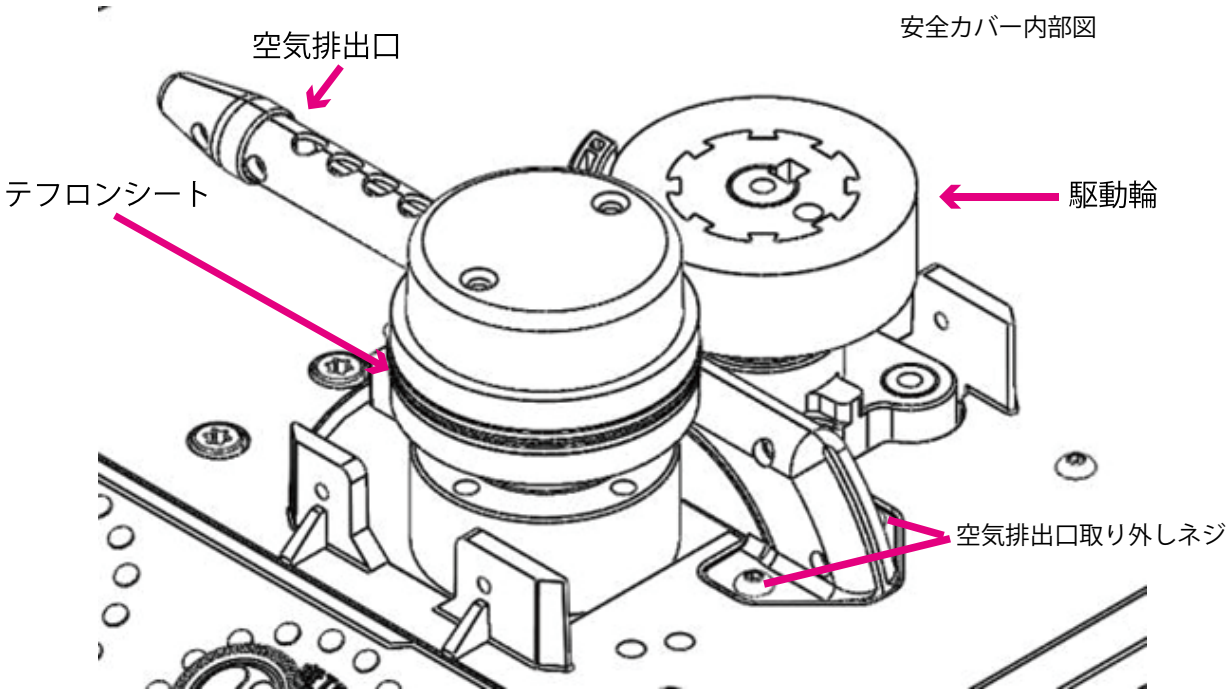
安全カバー内部図
空気排出口
テフロンシート
駆動輪
空気排出口取り外しネジ

3.1 本機の紹介

Packintosh は、わかりやすいボタン + ダイヤルのインターフェイスを採用した、シンプルで使いやすい機械です。本機 は重量 5KG 以下のコンパクトなサイズなのに底面の吸盤により転倒のリスクを防止し、温度、風量、速度の 3 種類 x 10 段階の調整が可能です。強力な風量で 400mm 幅のフィルムを最大速度 10m/min で対応できるため、業務用機器として小規模な工場、倉庫、店舗などでのコスト削減はもちろん圧倒的な工数削減・保管場所削減に貢献します。また、2 時間の連続運転で自動停止する機能を搭載し、機械の消耗を抑えるとともに、長時間のアイドリングストップによる事故を未然に防ぎます。

1. 基本パラメータ
インフレーターサイズ：30CM*27.5CM*15.5CM（L*W*H）（吐出軸とガイドシャフトを除く）
インフレーターパッケージサイズ : 33*32*21.5CM (L*W*H)
正味重量：3.5KG
重量：4.5K

2. 技術パラメータ
製品タイプ : Packintosh T30
定格出力：144W
ヒートシール温度：～ 130 度調整可
速度：～ 10m/min MAX(調整可能なパラメータ範囲 5 ～ 10m）
空気量：～ 120L/min

3.2 操作方法

1. フィルムガイドシャフトとフィルム固定シャフトをそれぞれ（補助工具：六角レンチ）を使用して図 1 の箇所に取り付けてください。
2.100V 電源ソケットに電源コードを接続し、電源を入れ、純正フィルムをフィルム固定シャフトに奥までしっかりと差し込み、空気排出口を通しながら駆動輪ローラーの途中まで引っ張り、スピードダイヤルを押しこみフィルムを駆動輪ローラー外まで送り出し、スタート／ストップボタンを押すとシール温度が上昇を初め、加熱が完了次第自動で緩衝材製造を開始いたします。

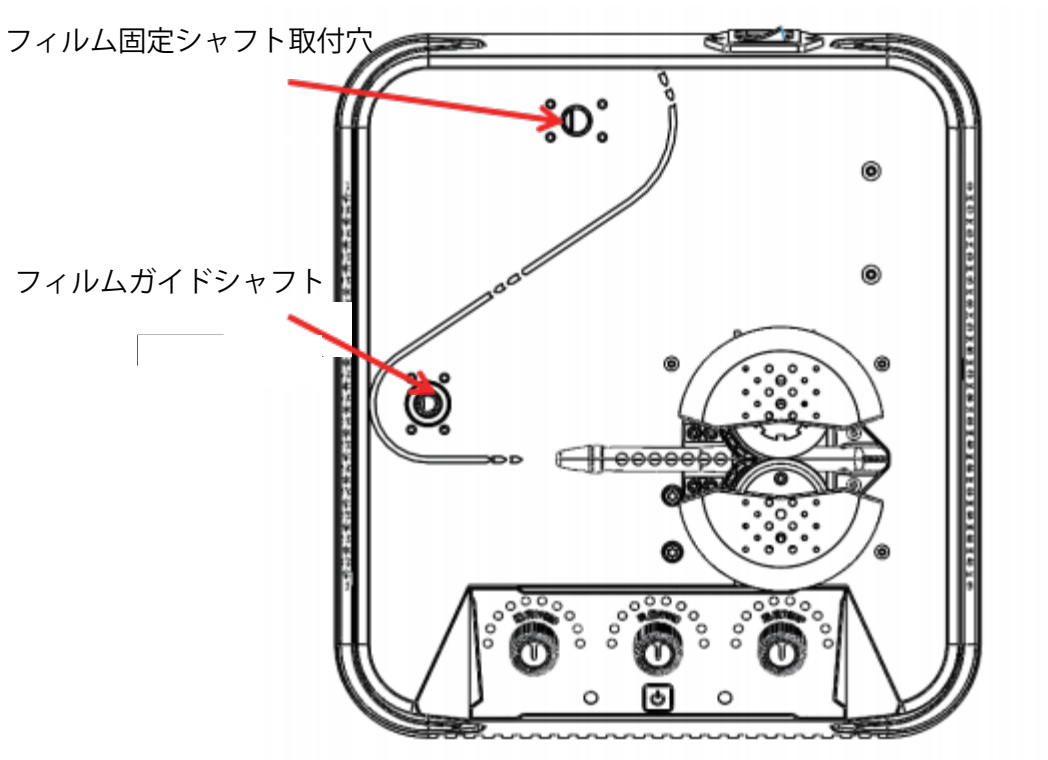

3.3 故障警報

1. モーター故障 : 速度調整ダイヤル表示 LED がフラッシュ点滅を 5 回連続で点滅した場合は、モーターにトラブルが発生したことを意味します。
2. ファンの故障：風量調整ダイヤル表示 LED がフラッシュ点滅を 5 回連続で点滅した場合は、ファンの過電流、ファンの故障の可能性があります。
3. 温度センサー故障：温度調整ダイヤル表示 LED がフラッシュ点滅を最初だけ 5 回連続で点滅した場合は、温度センサーが動作していないか、センサーへの通電が行われていない可能性があります。
4. ヒーター故障：温度調整ダイヤル表示 LED がフラッシュ点滅を 5 回連続で点滅した場合は、セラミックヒーターの発熱線が断線、またはセラミックヒーターに接続されている電源線が断線している可能性があります。

御不明な点は info@konyacorp.com へ「Packintosh 問い合わせ」と明記の上御問合せ下さい。

3.4 取り扱い上の注意事項

1. 水分が付着する環境では使用しないでください。
幼児や子供などにとって、ケガや火傷の可能性がありますので、手の届かない場所に設置してください。
2. 操作の前に、次のことに注意してください。
・アース線を接続していないと、感電する恐れがあります。
・安全カバーなど本体を開けないでください。正規のサービス担当者のみが開けることができます。
・駆動輪に指、髪、衣服、宝飾品などが触れないようにしてください。巻き込まれて大変危険です。
3. 本機で製造した緩衝材は、包装材としてのみ使用すること。用途以外の浮き輪、枕、子供のおもちゃなど本来の木定期以外のものとして使用しないでください。
4. 本体の上には純正フィルム以外の物を置かないで下さい、水平な場所に設置し、荷重がかからないようにしてください。
5. 本機が稼働しているときは、静電気が発生します。フィルムにも帯電していることがあります。作業者の方は静電気対策を怠らないように注意してください。
6. 本機を長時間使用する場合、フィルムがスムーズに動かなくなったり、引っかかったりしたら、その時点で空気排出口のブレードを清掃もしくは交換してください。
7. 長時間使用していて、溶着シールエッジの接着状態がしっかりしていない、または切れている場合は、温度が適正かどうか、速度が適正かどうか、またローラーが壊れていないかどうかを確認して調整ください。
8. 空気排出口の風量と排出スピードは連動して調整する必要があります。
9. フィルムを装着していない状態での空運転は絶対にしてはいけません。故障の原因になります。

3.5 電気に関わる注意事項

警告：かならず AC100V 電源を使用してください。延長コード等の使用はおやめください。
警告：アースは確実に接続してください。

3.6 フィルムの保管

警告：本機純正フィルム以外のフィルムを使用すると、動作に支障をきたし、機械の破損や摩耗等予期せぬトラブルが発生する可能性があります。

純正フィルムの保存温度範囲は 0-43℃です。範囲の中でフィルムを保管してください。不具合が発生する可能性があります。
フィルムの動作温度範囲は 16-43℃です。範囲の中でフィルムを使用してください。最適な性能を発揮できない可能性があります。

4.0 メンテナンスと修理

4.1 メンテナンスを始める前に

警告：本機の清掃点検をするときは、必ず電源を切り、主電源をコンセントから抜いてください

警告：空気排出口、駆動輪近辺の部分は動作が停止し温度が下がっていることを事前に確認してください。

推奨メンテナンス項目

毎週：内容 / チェック＆クリーニング

本機上部の安全カバーを開けて、内部のほこりやごみを取り除きます。アルコールクリーナーを浸した綿棒で駆動輪・シール部分・ブレード部分の表面をきれいに拭いてください。また 機械部品に異常な摩耗や損傷がないかを確認する。

発生時：ブレード部分の切れが悪くなり、フィルムを上手く切れずに引っかかったりする場合があります。アルコールクリーナー等で清掃しても切れが悪い場合はブレードの交換タイミングです。次ページの説明を参考にしてください。

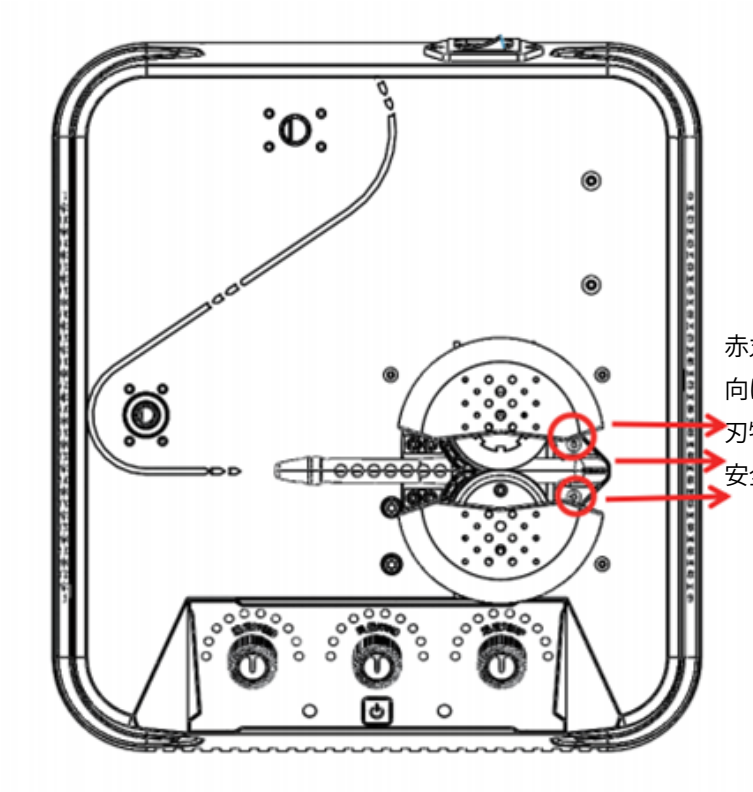

赤丸のネジを六角レンチにて外した後、矢印の方向に空気排出口ユニットごと引き抜きます（鋭い刃物に注意してください）。
安全カバーを外す必要がありません。

空気排出口ユニットの解説（必要工具：六角レンチ）

ブレード部分の取り外しには、ネジを反時計回りに外してください

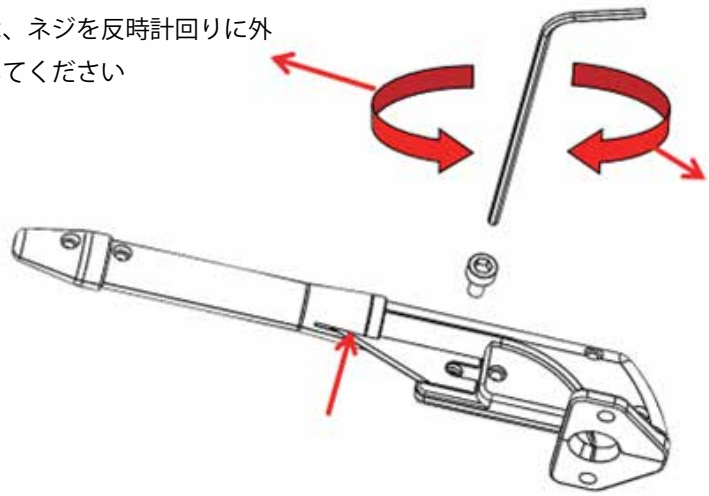

ブレード部分を固定するには、ネジを時計回りに締めこんでください。

刃物で手を切る恐れがあります。注意してください

交換用のブレードは、消耗品ですので保証対象外となります。info@konyacorp.com へ、「お名前・住所・御電話番号」を明記の上、交換用ブレード希望と御記入頂きメール送信下さい。欠品時を除き 1 週間以内にお届けさせていただきます。

製品保証規定

お客様へ
この度は、弊社製品をお買い上げいただき、誠にありがとうございました。販売日から 1 年間の保証期間を超えた場合、製品の故障に応じて適切な部品代を請求させていただきます。
配送の際は適切に梱包してください。 配送中の破損や紛失については責任を負いかねますのでご了承ください。

無償保証期間中、以下の事項が発生した場合、当社はサービスをお断りし、または適宜、材料費およびサービス料を請求する権利を有します。

1. 使用者の不適切な使用による本製品の故障または損傷。
2. 感電または不適切な設置による焼損。
3. 修理業者以外による分解・修理による損害。
4. 紺屋商事製純正以外のフィルムを使用した場合。
4. 当社製品を設置・使用する前に、製品マニュアルをよくお読みください。
5. 保証書には、お客様の権利を保証するために、運送会社の送状を必ず保存下さい。
6. ブレードやギアは消耗品であり、保証の対象外です。

保証をご利用の際は、ご購入時のレシートもしくは、配送業者の送状の控えを " 必ず " 添えてください。万が一、添付されていない場合は保証を受ける事ができない可能性があります。充分にご注意ください。

お客様御問合せ窓口
紺屋商事株式会社
福岡県福岡市東区香住ヶ丘 2 丁目 8-25
お問合せメールアドレス info@konyacorp.com

この製品は紺屋商事が企画し、中国国内で日本向け専用品として製造されております。
製品には万全の注意を払っておりますが、万が一お気づきの点がありましたら、上記御問合せ窓口より御問合せ下さい

Packintosh 純正フィルムの御案内

隙間埋めなどに使いやすい

Packintosh 純正フィルム
幅 200mmx 長さ 42m(150mmx280cut)□型 (74002)
品番：01197402
ＪＡＮコード：4580417621013
ケース入数 :16 巻入

空気緩衝材の代替品として

Packintosh 純正フィルム
幅 400mmx 長さ 42m(320mmx130cut)○型 (74004)
品番：01197404
ＪＡＮコード：4580417621020
ケース入数 :9 巻入

Packintosh 純正フィルム
幅 400mmx 長さ 42m(320mmx130cut)＋型 (74005)
品番：01197405
ＪＡＮコード：4580417621037
ケース入数 :9 巻入

紙製の環境に優しいタイプ

Packintosh 純正紙フィルム
近日発売予定！

脱プラスチック製品開発メーカー

輸入販売元
Imported By KonyaCorporation
紺屋商事株式会社